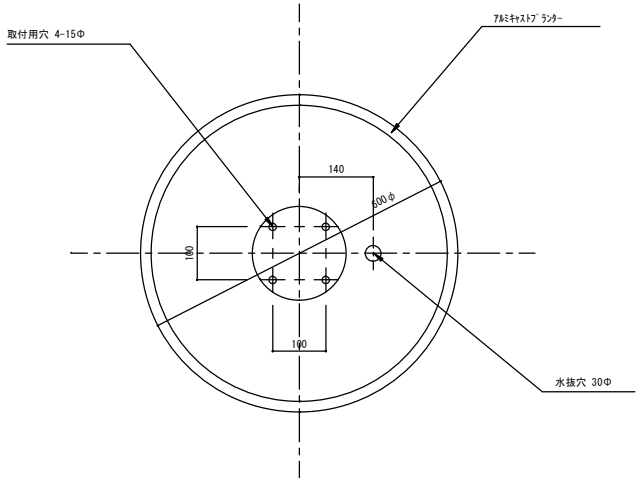

平面図　S=1/5

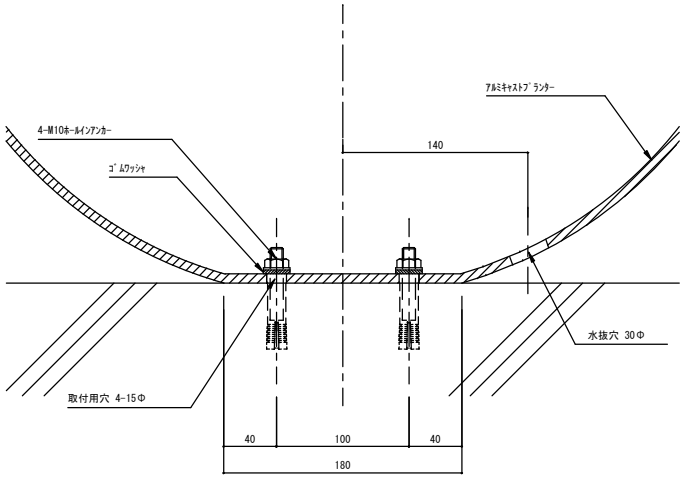

断面詳細図　S=1/2

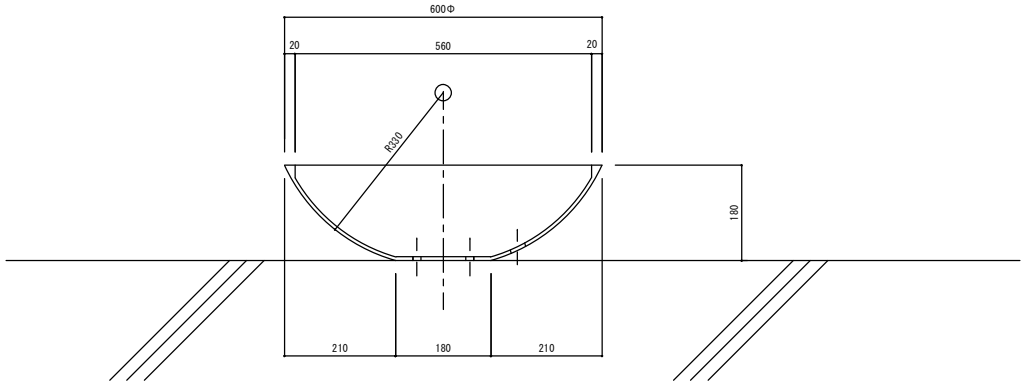

断面図　S=1/5

	品名	取付位置	数量
	BOWL(600)		台
材質	アルミキャスト		
仕上げ	ウレタン樹脂塗装		
色			
特記事項			

訂正	受領	工事名	設計	図面名	株式会社 傳來工房	検図	設計	製図	図面番号
1			殿	ｱﾙﾐ鋳物ﾌﾞﾗﾝﾀｰ図(600Φ)					
2			施工 殿	日付 / 縮尺 1/5 -1/2					1
3									